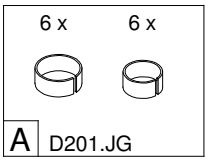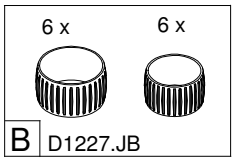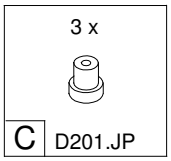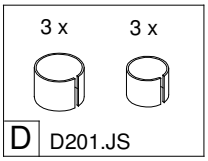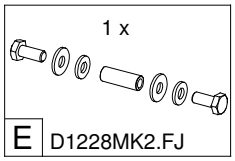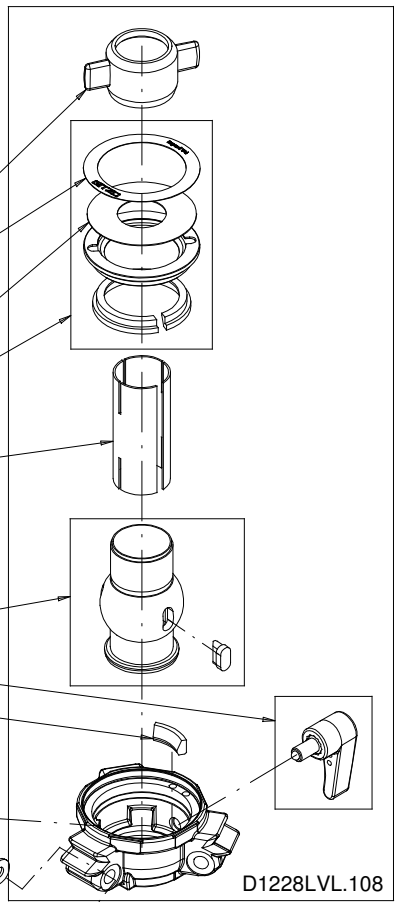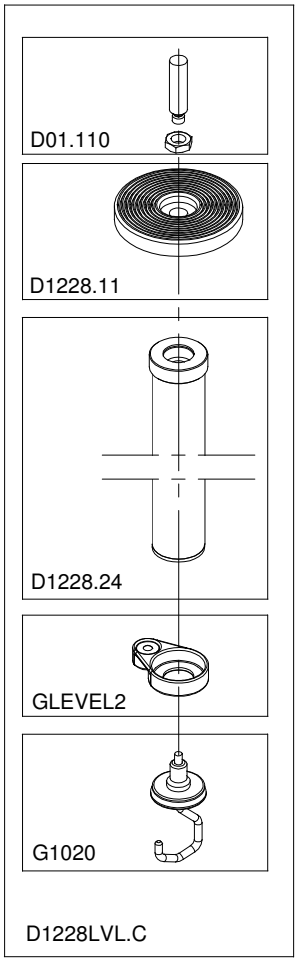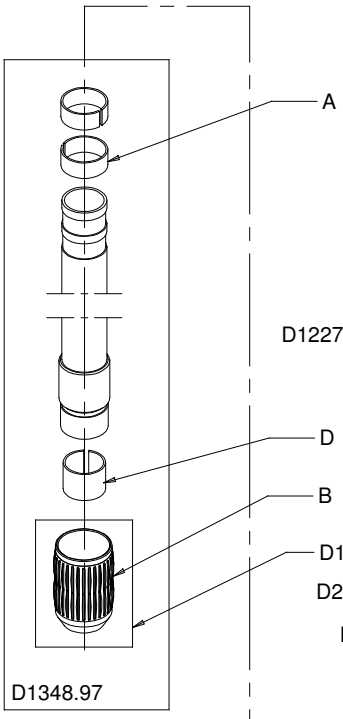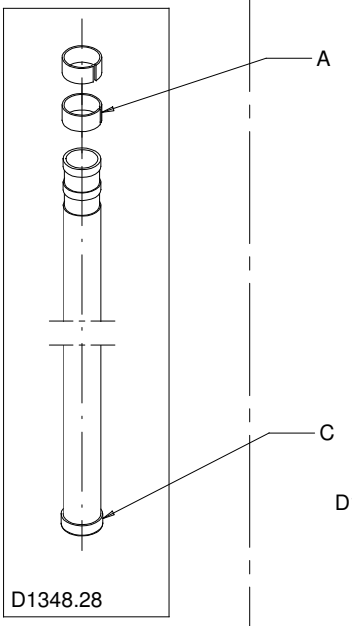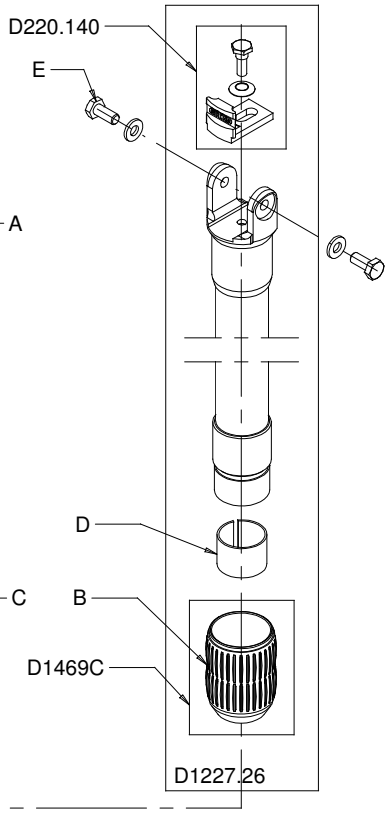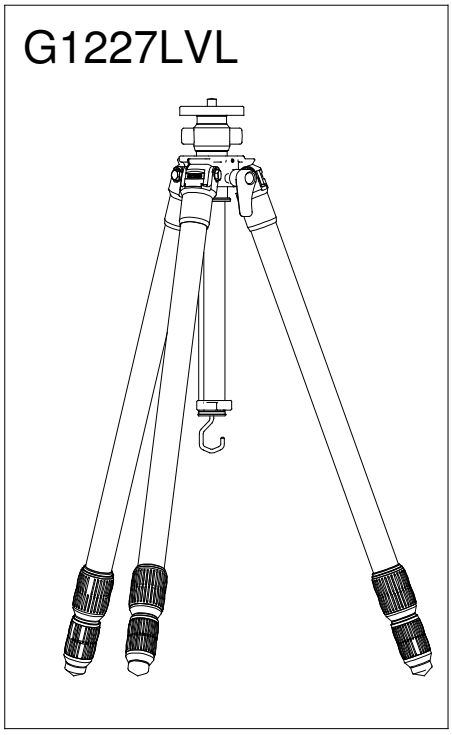D1227LVL 2004.01.29