2005-09-30

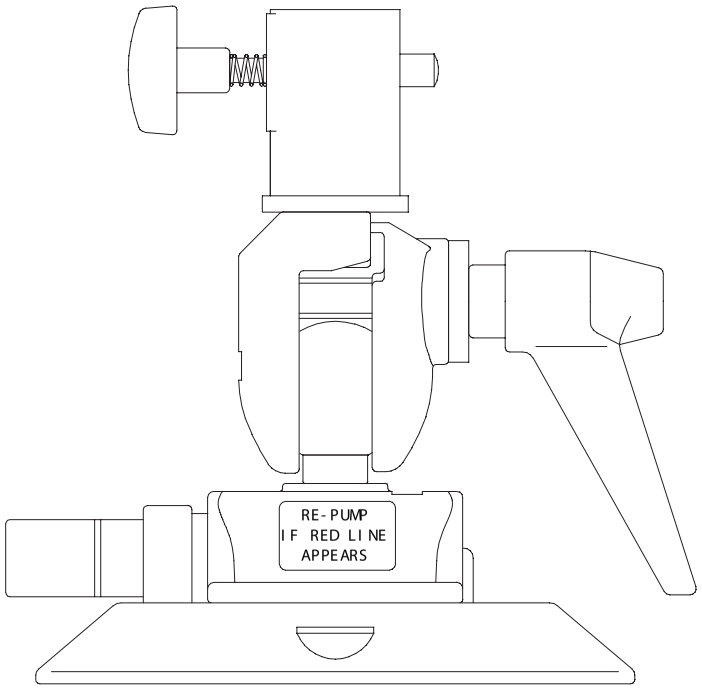

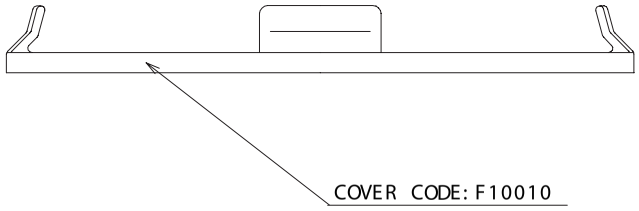

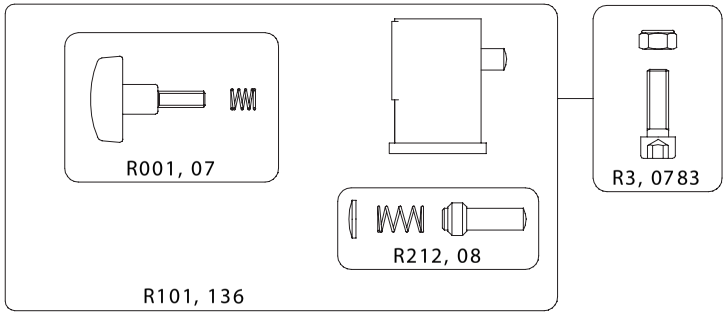

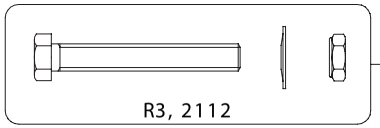

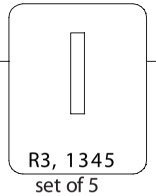

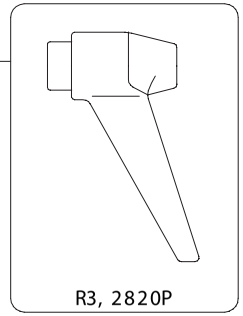

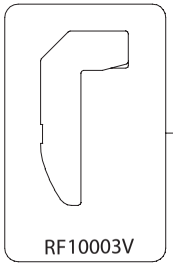

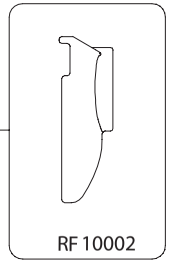

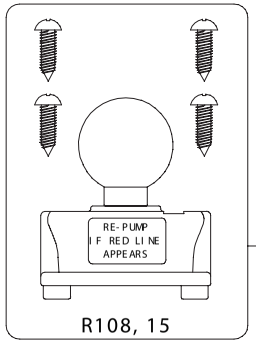

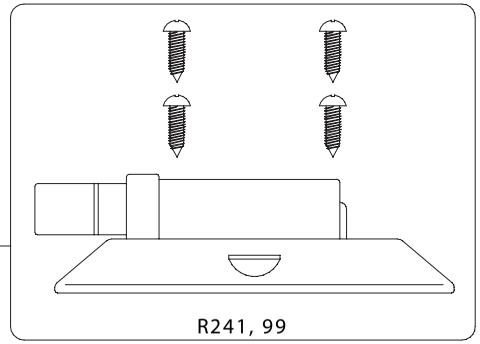

Lino Manfrotto + Co., spa

ART. 241