Lino Manfrotto + co., Spa

ART,
170BASEB
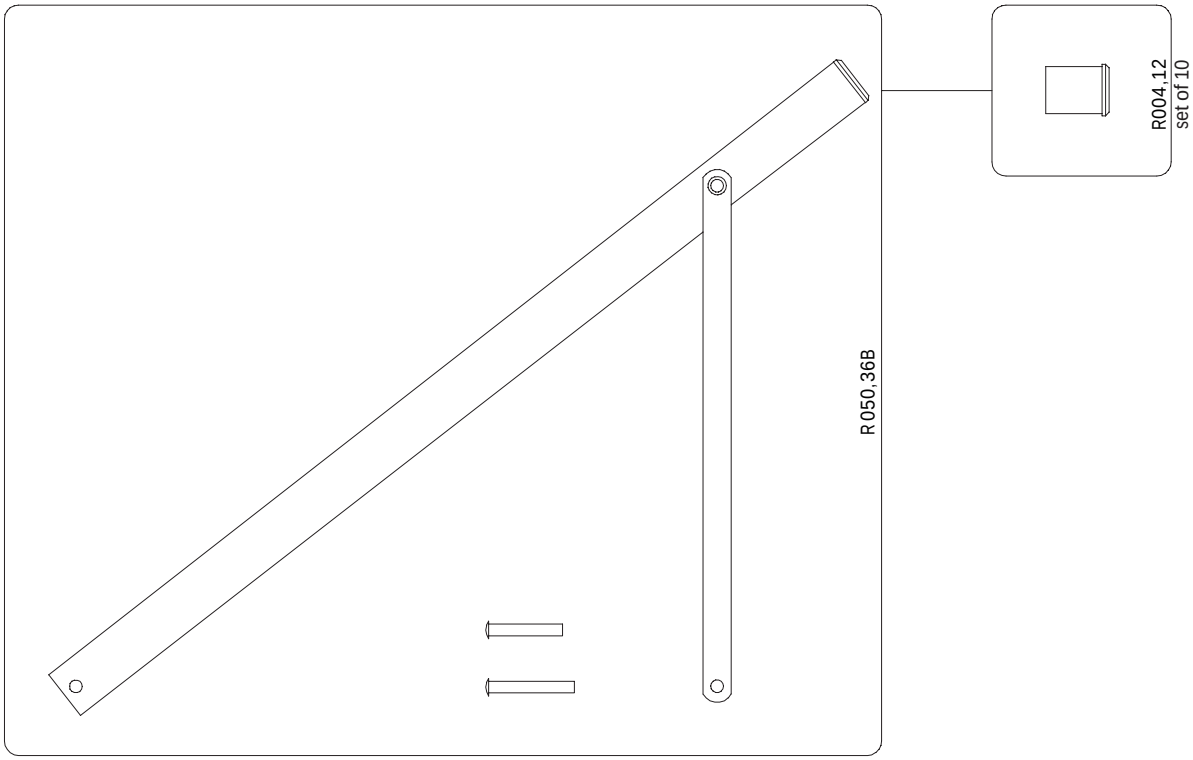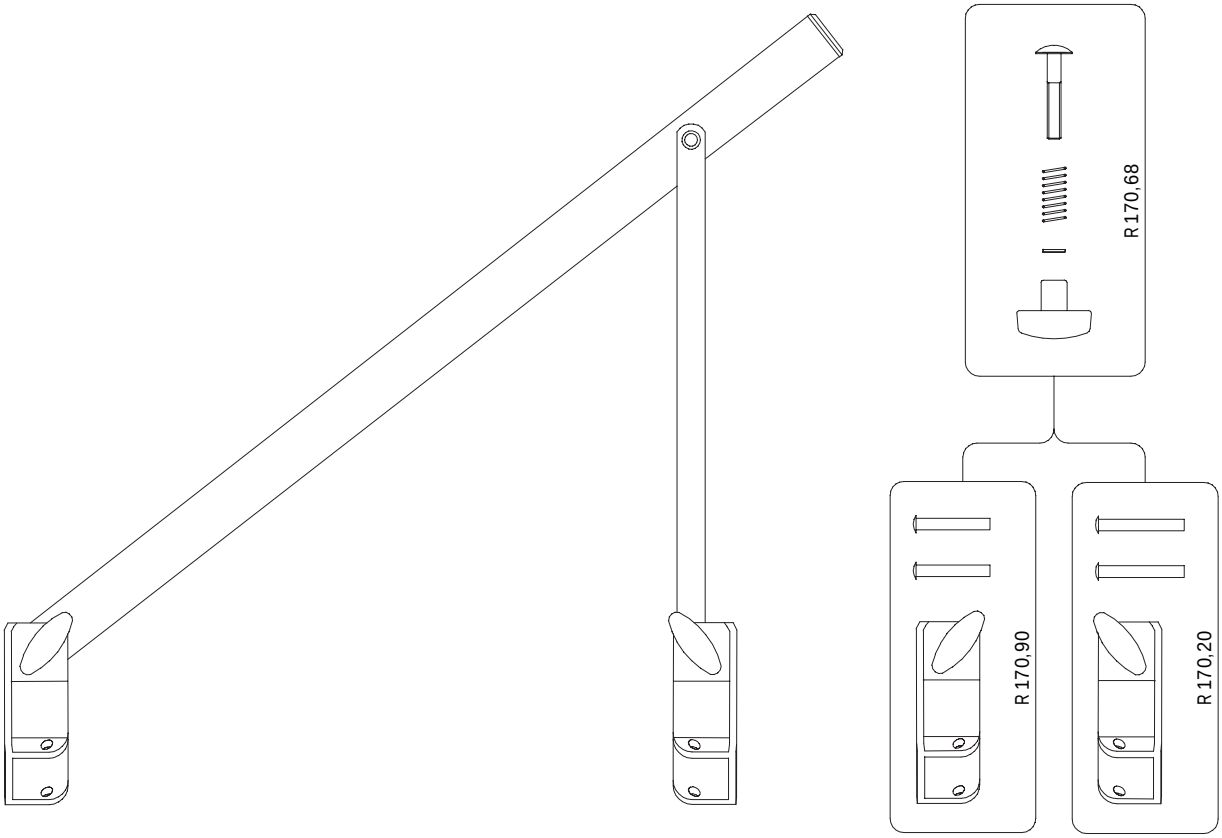
2005-09-30